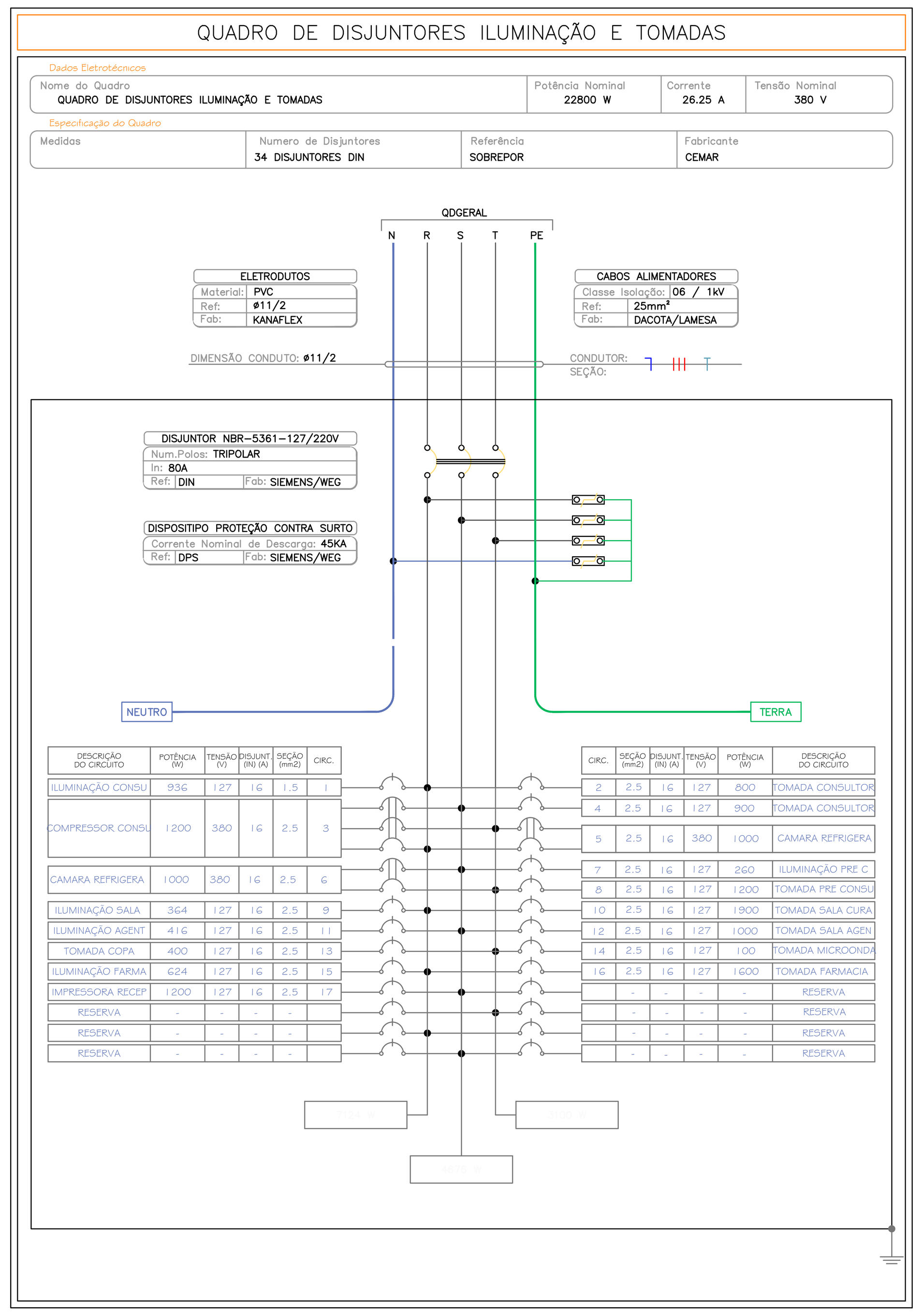


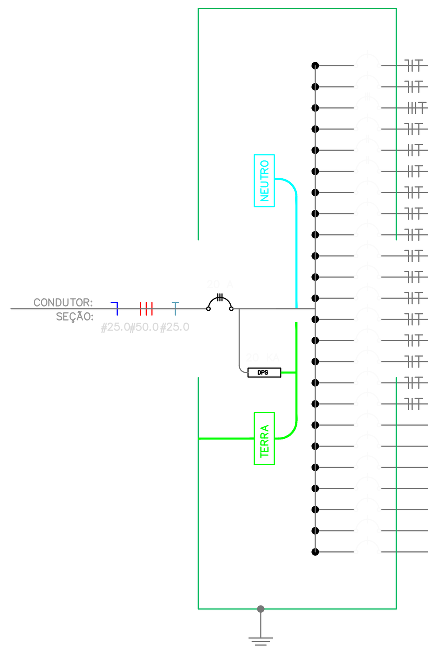


| CIRC. | SEÇÃO (mm2) | DISJUNT. (IN) (A) | TENSÃO (V) | POTÊNCIA (W) | DESCRIÇÃO DO CIRCUITO |
|---|---|---|---|---|---|
| 1 | 1.5 | 16 | 127 | 936 | ILUMINAÇÃO CONSULTORIOS E SALA |
| 2 | 2.5 | 16 | 127 | 800 | TOMADA CONSULTORIO ODONTOLOGIC |
| 3 | 2.5 | 16 | 380 | 1200 | COMPRESSOR CONSULTORIO ODONTOL |
| 4 | 2.5 | 16 | 127 | 900 | TOMADA CONSULTORIO MEDICO |
| 5 | 2.5 | 16 | 380 | 1000 | CAMARA REFRIGERAÇÃO VACINAS |
| 6 | 2.5 | 16 | 380 | 1000 | CAMARA REFRIGERAÇÃO VACINAS |
| 7 | 2.5 | 16 | 127 | 260 | ILUMINAÇÃO PRE CONSULTA E PEDI |
| 8 | 2.5 | 16 | 127 | 1200 | TOMADA PRE CONSULTA E PEDIATRI |
| 9 | 2.5 | 16 | 127 | 364 | ILUMINAÇÃO SALA CURATIVOS INAL |
| 10 | 2.5 | 16 | 127 | 1900 | TOMADA SALA CURATIVOS INALAÇÃO |
| 11 | 2.5 | 16 | 127 | 416 | ILUMINAÇÃO AGENTES COMUNITARIO |
| 12 | 2.5 | 16 | 127 | 1000 | TOMADA SALA AGENTES COMUNITARI |
| 13 | 2.5 | 16 | 127 | 400 | TOMADA COPA |
| 14 | 2.5 | 16 | 127 | 100 | TOMADA MICROONDAS COPA |
| 15 | 2.5 | 16 | 127 | 624 | ILUMINAÇÃO FARMACIA CIRCULAÇÃO |
| 16 | 2.5 | 16 | 127 | 1600 | TOMADA FARMACIA E RECEPÇÃO |
| 17 | 2.5 | 16 | 127 | 1200 | IMPRESSORA RECEPÇÃO |
| | - | - | - | - | RESERVA |
| | - | - | - | - | RESERVA |
| | - | - | - | - | RESERVA |
| | - | - | - | - | RESERVA |
| | - | - | - | - | RESERVA |
| | - | - | - | - | RESERVA |
| | - | - | - | - | RESERVA |

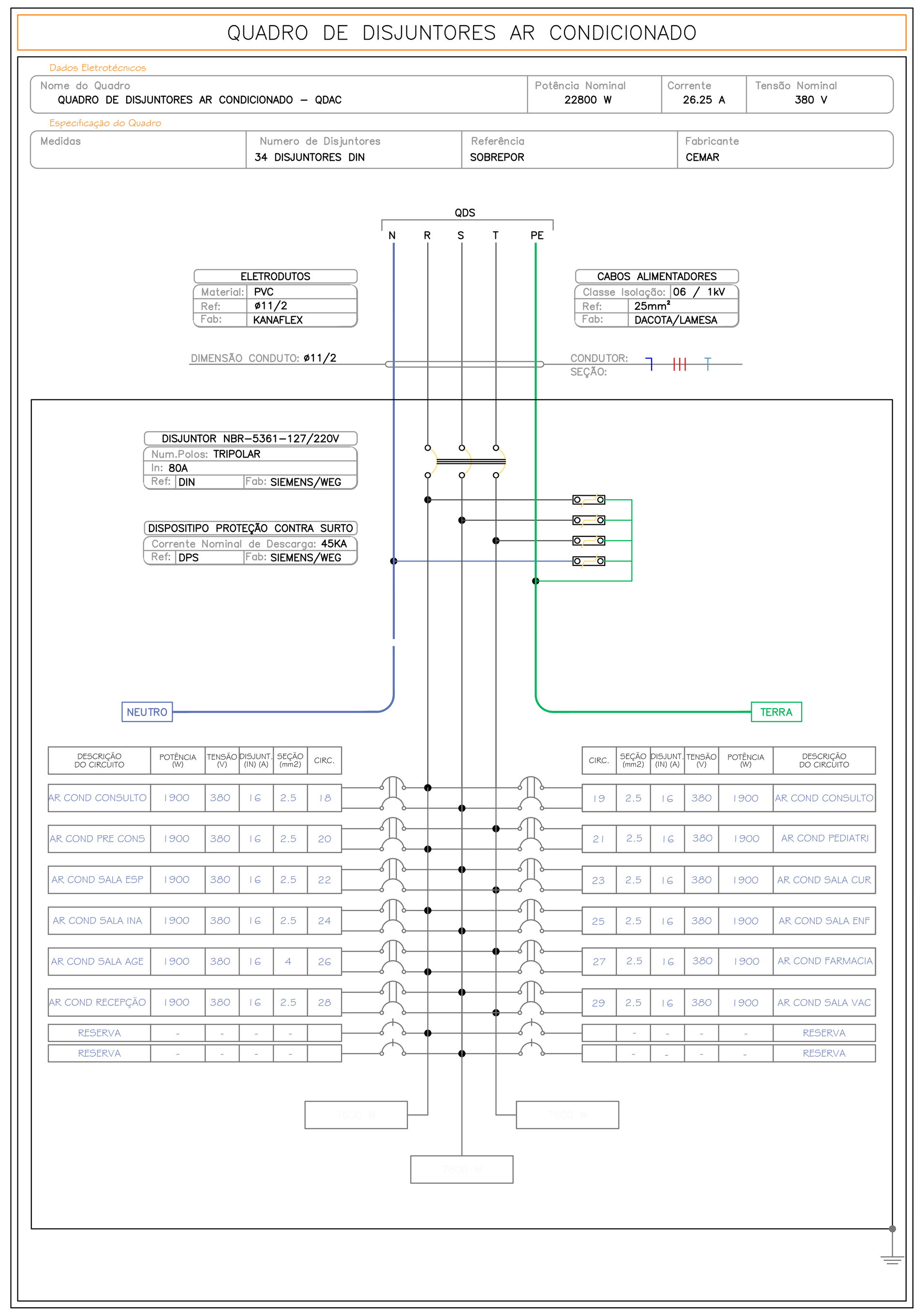


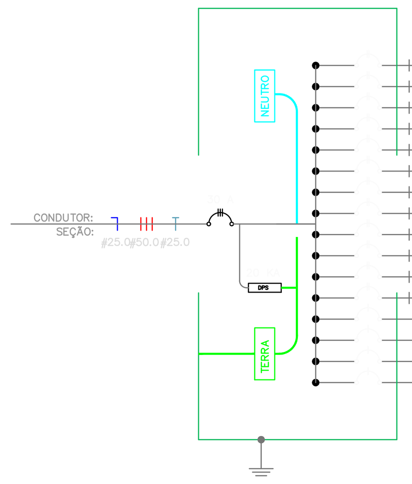


| CIRC. | SEÇÃO (mm2) | DISJUNT. (IN) (A) | TENSÃO (V) | POTÊNCIA (W) | DESCRIÇÃO DO CIRCUITO |
|---|---|---|---|---|---|
| 18 | 2.5 | 16 | 380 | 1900 | AR COND CONSULTORIO ODONTOLOGI |
| 19 | 2.5 | 16 | 380 | 1900 | AR COND CONSULTORIO MEDICO |
| 20 | 2.5 | 16 | 380 | 1900 | AR COND PRE CONSULTA |
| 21 | 2.5 | 16 | 380 | 1900 | AR COND PEDIATRIA |
| 22 | 2.5 | 16 | 380 | 1900 | AR COND SALA ESPERA PEDIATRIA |
| 23 | 2.5 | 16 | 380 | 1900 | AR COND SALA CURATIVOS |
| 24 | 2.5 | 16 | 380 | 1900 | AR COND SALA INALAÇÃO |
| 25 | 2.5 | 16 | 380 | 1900 | AR COND SALA ENFERMAGEM |
| 26 | 4 | 16 | 380 | 1900 | AR COND SALA AGENTES COMUNITAR |
| 27 | 2.5 | 16 | 380 | 1900 | AR COND FARMACIA |
| 28 | 2.5 | 16 | 380 | 1900 | AR COND RECEPÇÃO |
| 29 | 2.5 | 16 | 380 | 1900 | AR COND SALA VACINAÇÃO |
| | - | - | - | - | RESERVA |
| | - | - | - | - | RESERVA |
| | - | - | - | - | RESERVA |
| | - | - | - | - | RESERVA |

## PLANILHA DE CARGA INSTALADA E DEMANDA TOTAL

| Descrição das Cargas Instaladas | Quant. Pontos | Potência Indiv. (W) | Pot Ativa (Kw) | Tensão (V) | F.P | F.D (%) | Pot Aparente (Kva) | Demanda (Kva) | Corrente (A) | N° de Fases | Cabo (mm²) | Proteção (A) |
|---|---|---|---|---|---|---|---|---|---|---|---|---|
| iluminação consultórios e sala vacinação | 20 | 32 | 640 | 127 | 0,92 | 0,72 | 696 | 501 | 5,48 | M | 2.5 | 16 |
| tomada consultório odontológico | 6 | 100 | 600 | 127 | 0,92 | 0,72 | 652 | 470 | 5,14 | M | 2.5 | 20 |
| compressor consultório odontológico | 1 | 2.170 | 2.170 | 220 | 0,73 | 0,72 | 2.973 | 2.140 | 13,51 | B | 4 | 32 |
| tomada consultório médico | 6 | 100 | 600 | 127 | 0,73 | 0,72 | 822 | 592 | 6,47 | M | 2.5 | 20 |
| câmara refrigeração vacinas | 1 | 550 | 550 | 220 | 0,92 | 0,72 | 598 | 430 | 2,72 | B | 2.5 | 20 |
| câmara refrigeração vacinas | 1 | 550 | 550 | 220 | 0,92 | 0,72 | 598 | 430 | 2,72 | B | 2.5 | 20 |
| iluminação pre consulta e pediatria | 6 | 32 | 192 | 127 | 0,92 | 0,72 | 209 | 150 | 1,64 | M | 2.5 | 16 |
| tomada pre consulta e pediatria | 6 | 100 | 600 | 127 | 0,92 | 0,72 | 652 | 470 | 5,14 | M | 2.5 | 20 |
| iluminação sala curativos inalação e enfermagem | 7 | 32 | 224 | 127 | 0,92 | 0,72 | 243 | 175 | 1,92 | M | 2.5 | 16 |
| tomada sala curativos inalação e enfermagem | 12 | 100 | 1.200 | 127 | 0,92 | 0,72 | 1.304 | 939 | 10,27 | M | 2.5 | 20 |
| iluminação agentes comunitários e copa | 8 | 32 | 256 | 127 | 0,92 | 0,72 | 278 | 200 | 2,19 | M | 2.5 | 16 |
| tomada sala agentes comunitários | 12 | 100 | 1.200 | 127 | 0,92 | 0,72 | 1.304 | 939 | 10,27 | M | 2.5 | 20 |
| tomada copa | 6 | 100 | 600 | 127 | 0,92 | 0,72 | 652 | 470 | 5,14 | M | 2.5 | 20 |
| tomada microondas copa | 1 | 1.200 | 1.200 | 127 | 0,92 | 0,72 | 1.304 | 939 | 10,27 | M | 2.5 | 20 |
| iluminação farmacia circulação e recepção | 9 | 32 | 288 | 127 | 0,92 | 0,72 | 313 | 225 | 2,46 | M | 2.5 | 16 |
| tomada farmacia e recepção | 12 | 100 | 1.200 | 127 | 0,92 | 0,72 | 1.304 | 939 | 10,27 | M | 2.5 | 20 |
| impressora recepção | 1 | 750 | 750 | 220 | 0,92 | 0,72 | 815 | 587 | 3,71 | B | 2.5 | 20 |
| ar condicionado consultório odontológico | 1 | 1.630 | 1.630 | 220 | 0,92 | 0,72 | 1.772 | 1.276 | 8,05 | B | 4 | 25 |
| ar condicionado consultório médico | 1 | 1.630 | 1.630 | 220 | 0,92 | 0,72 | 1.772 | 1.276 | 8,05 | B | 4 | 25 |
| ar condicionado pre consulta | 1 | 1.063 | 1.063 | 220 | 0,92 | 0,72 | 1.155 | 832 | 5,25 | B | 2.5 | 20 |
| ar condicionado consultório pediatria | 1 | 1.063 | 1.063 | 220 | 0,92 | 0,72 | 1.155 | 832 | 5,25 | B | 2.5 | 20 |
| ar condicionado sala espera pediatria | 1 | 1.063 | 1.063 | 220 | 0,92 | 0,72 | 1.155 | 832 | 5,25 | B | 2.5 | 20 |
| ar condicionado sala curativos | 1 | 1.063 | 1.063 | 220 | 0,92 | 0,72 | 1.155 | 832 | 5,25 | B | 2.5 | 20 |
| ar condicionado sala inalação | 1 | 1.063 | 1.063 | 220 | 0,92 | 0,72 | 1.155 | 832 | 5,25 | B | 2.5 | 20 |
| ar condicionado sala enfermagem | 1 | 1.063 | 1.063 | 220 | 0,92 | 0,72 | 1.155 | 832 | 5,25 | B | 2.5 | 20 |
| ar condicionado sala agentes comunitário | 1 | 1.630 | 1.630 | 220 | 0,92 | 0,72 | 1.772 | 1.276 | 8,05 | B | 4 | 25 |
| ar condicionado farmacia | 1 | 1.063 | 1.063 | 220 | 0,92 | 0,72 | 1.155 | 832 | 5,25 | B | 2.5 | 20 |
| ar condicionado recepção | 1 | 1.063 | 1.063 | 220 | 0,92 | 0,72 | 1.155 | 832 | 5,25 | B | 2.5 | 20 |
| ar condicionado sala vacinação | 1 | 1.063 | 1.063 | 220 | 0,92 | 0,72 | 1.155 | 832 | 5,25 | B | 2.5 | 20 |

| Potência Ativa (Kw) | Potência Aparente (Kva) | Potência Reativa (Kvar) | Corrente (A) | Demanda (Kva) | Corrente Demanda (A) | Seção Nominal (mm²) | Queda Tensão |
|---|---|---|---|---|---|---|---|
| 27.277 | 29.649 | 33.926 | 77,81 | 21.911 | 62,41 | 25 | 0.89% |

## PLANILHA DE CARGA INSTALADA E DEMANDA

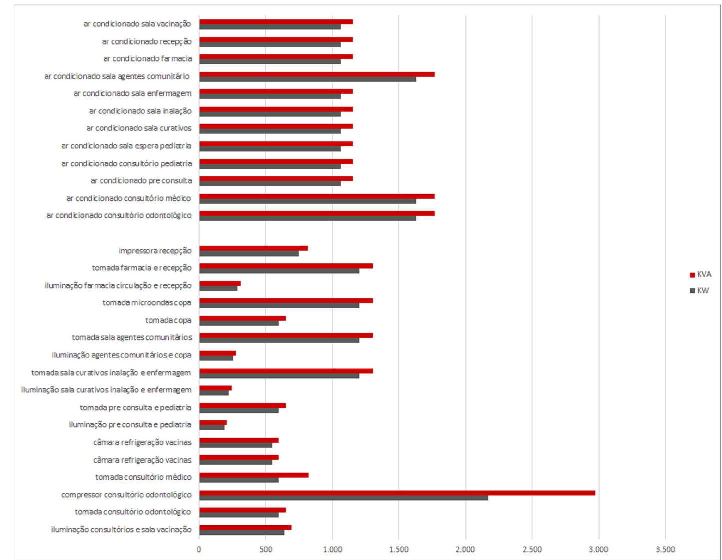


## PLANILHA DE CARGA INSTALADA E DEMANDA

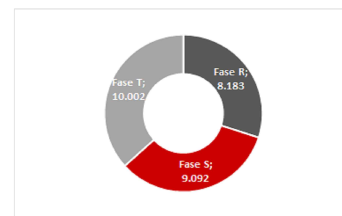


## CROQUI DE LIGAÇÃO E INSTALAÇÃO DO DISPOSITIVO DE PROTEÇÃO DE SURTOS

Sem escala

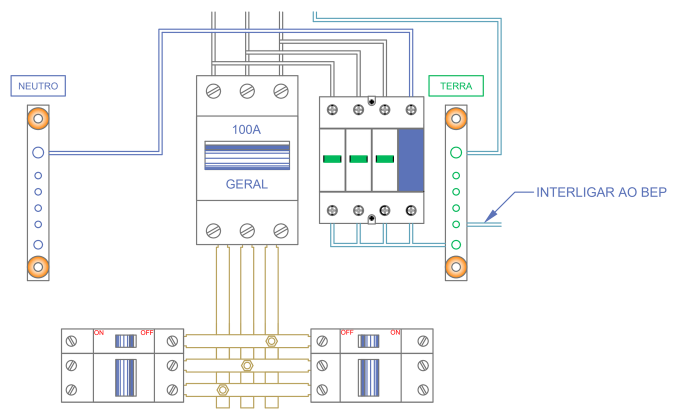


NOTAS:

- O DISPOSITIVO DE PROTEÇÃO DE SURTOS (DPS) DEVE SER INSTALADO EM TODOS OS QUADROS DE DISJUNTORES DE BAIXA TENSÃO, ASSIM COMO NO RAMAL DE ENTRADA, COM O PROPÓSITO DE MAXIMIZAR A EFICIÊNCIA DA INSTALAÇÃO E PROTEGER EQUIPAMENTOS E INSTALAÇÕES CONTRA SURTOS E SOBRETENSÕES PROVENIENTES DE DESCARGAS ATMOSFÉRICAS DIRETAS OU INDIRETAS NA REDE ELÉTRICA.
- O DPS DEVE TER CARATERISTICAS DE ATUAÇÃO CLASSE (III) E TENSÃO DE OPERAÇÃO CONTÍNUA DE 350V AC E TENSÃO DE RUPTURA DE 45KA.
- O CONDUTOR NEUTRO TAMBEM DEVERÁ SER PROVIDO DO DPS, COM AS MESMAS CARACTERISTICAS DOS DPS'S DA FASE.

ADVERTÊNCIA:

QUANDO UM DISJUNTOR ATUA, DESLIGANDO ALGUM CIRCUITO OU INSTALAÇÃO INTEIRA,A CAUSA PODE SER UMA SOBRECARGA OU UM CURTO CIRCUITO.

DESLIGAMENTOS FREQUENTES É SINAL DE SOBRECARGA. POR ISSO, NUNCA TROQUE SEUS DISJUNTORES POR OUTROS DE MAIOR CORRENTE (MAIOR AMPERAGEM) SIMPLESMENTE, COMO REGRA, A TROCA DE UM DISJUNTOR DE MAIOR CORRENTE REQUER ANTES A TROCA DOS CABOS ELÉTRICOS, POR OUTROS DE MAIOR SEÇÃO (BITOLA).

DA MESMA FORMA, NUNCA DESATIVE OU REMOVA O DISJUNTOR DE PROTEÇÃO CONTRA SURTOS, MESMO EM CASO DE DESLIGAMENTOS SEM CAUSA APARENTE.

SE OS DESLIGAMENTOS FOREM FREQUENTES E PRINCIPLAMENTE, SE AS TENTATIVAS DE RELIGAR A CHAVE NÃO TIVEREM EXITO, ISSO SIGNIFICA, QUE A INSTALAÇÃO APRESENTA ANOMALIAS INTERNAS QUE SÓ PODEM SER IDENTIFICADOS E CORRIGIDOS POR PROFISSIONAIS QUALIFICADOS.

A DESATIVAÇÃO OU REMOÇÃO DA CHAVE SIGINIFICA A ELIMINAÇÃO DA MEDIDA PROTETORA CONTRA CHOQUES ELÉTRICOS E RISCO DE MORTE PARA OS USUÁRIOS DA INSTALAÇÃO.

PROJETO ELÉTRICO AMPLIAÇÃO / RAMAL DE ENTRADA (overprinted)
ESCALA 1/50

MICHEL SCHOQUI MOREIRA:22761569881

Assinado de forma digital por MICHEL SCHOQUI MOREIRA:22761569881
Dados: 2024.03.07 14:13:43 -03'00'

PREFEITURA DE DIVINOLÂNDIA

PREFEITURA MUNICIPAL DE DIVINOLÂNDIA
CNPJ - 46.435.921/0001-88

MICHEL SCHOQUI
CREA - 5063417127

DIAGRAMAS MULTIFILARES E UNIFILARES

| OCUPAÇÃO: | CLASSIFICAÇÃO: | NORMAS: | CATEGORIA: |
|---|---|---|---|
| COMERCIAL | BT | NBR-5410 | B1 |

LOCAL: RUA XV DE NOVEMBRO N°261 - CENTRO DIVINOLÂNDIA
PROPRIETÁRIO E RESPONSÁVEL PELO USO: UNIDADE BÁSICA DE SAÚDE CAMPESTRINHO
ENGENHEIRO ELETRICISTA: MICHEL SCHOQUI MOREIRA - CREA 5063417127

DADOS:
ÁREA CONSTRUIDA......................1.030,59m²
ÁREA AMPLIAÇÃO.......................126,56m²

| ART: | ÁREA CONSTRUIDA: | ESCALA: | DATA: |
|---|---|---|---|
| XXXXXXXXXXXXXXXXXXXXXXXX | 1.157m² | INDICADA | JANEIRO 2024 |

FOLHA N°: 04 / 04


RUA PROFESSOR VENÂNCIO FILHO N°598 - VILA PEREIRA - SÃO JOSÉ DO RIO PARDO - SP
CEP 13720-000 FONES (19) 3608-4879 / 98137-7938 / 98171-0077
SCHOQUI@GMAIL.COM