DETALHE DE FIXAÇÃO DOS SUPORTES TIPO ÔMEGA 150x100mm NA ELETROCALHA
Sem escala

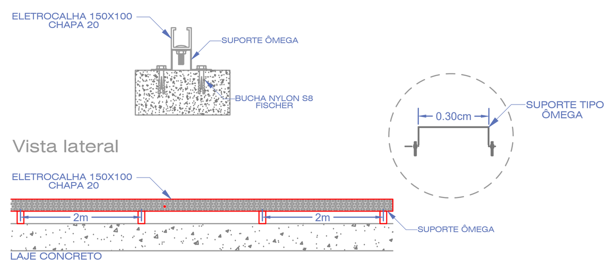

NOTAS:

1 - TODOS AS ELETROCALHAS PARA ACONDICIONAMENTO DOS CONDUTORES DE ALIMENTAÇÃO DAS INSTALAÇÕES ELÉTRICAS E CABOS DE REDE DEVEM SER INSTALADOS SOBRE OS SUPORTES TIPO ÔMEGA, QUE POR SUA VEZ SERÃO FIXADAS SOBRE A LAJE ESPAÇADAS UNIFORMEMENTE A CADA 2m EM TODA SUA EXTENSÃO.

2 - EM HIPÓTESE ALGUMA AS ELETROCALHAS DEVERÃO SER INSTALADOS DIRETAMENTO SOBRE A LAJE.

DETALHE TIPICO DA TUBULAÇÃO SUBTERRÂNEA PARA ALIMENTAÇÃO DA CADEIRA ODONTOLÓGICA
Sem escala

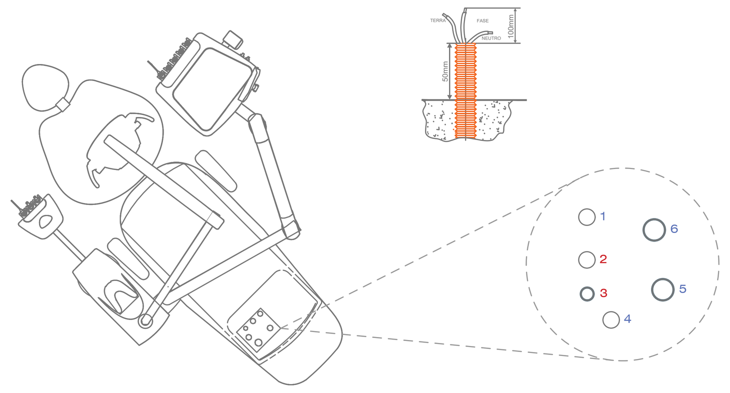

NOTAS:

PARA ALIMENTAÇÃO DA CADEIRA ODONTOLÓGICA DEVERÃO SER DEIXADOS TUBOS ELETRODUTOS COM DIMENSÕES MINÍMAS DE ¾" NA BASE DA CADEIRA.
O GABARITO PARA POSICIONAMENTO DOS ELETRODUTOS DEVERÃO SER INSTALDOS CONFORME NORMAS DO FABRICANTE.

1 - PONTO DE ÁGUA
2 - PONTO DE AR COMPRIMIDO
3 - PONTO DE COMANDO ELÉTRICO
4 - PONTO DE ALIMENTAÇÃO ELÉTRICA
5 - PONTO DE SUCÇÃO
6 - PONTO DE ESGOSTO

DETALHE DE INSTALAÇÃO DOS CONDUTORES DE ALIMENTAÇÃO DAS LUMINÁRIAS
Sem escala

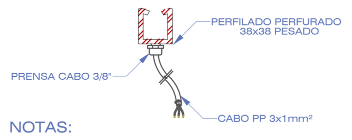

NOTAS:

1 - PARA DERIVAÇÃO DOS CONDUTORES DE ALIMENTAÇÃO DAS LUMINÁRIAS SERÃO FEITAS COM CABO PP 3x1mm², ONDE SERA FIXADO UM PRENSA CABO DE FORMA QUE O CABO NÃO TENHA CONTATO DIRETO COM A ESTRUTURA METÁLICA DO PERFILADO.

2 - TODAS AS LUMINÁRIAS DEVERÃO SER ATERRADAS.

DETALHE EM VISTA DAS CAIXAS DE DERIVAÇÃO DOS PERFILADOS
Sem escala

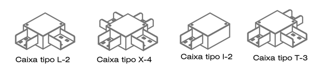

DETALHE TIPICO DAS DESCIDAS E DERIVAÇÕES DAS ELETROCALHAS E ELETRODUTOS RIGIDOS PVC
Sem escala

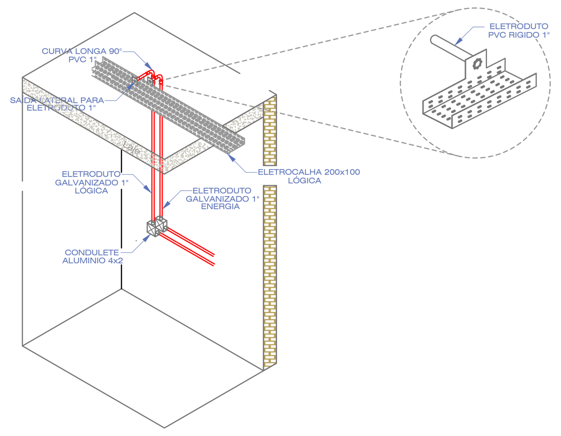

NOTAS:

1 - TODOS OS SUPORTES DE DERIVAÇÃO DOS PERFILADOS DEVERÃO SER FIXADOS COM 2 PARAFUSOS AUTOTRAVANTES DE ⅜" E PORCAS DE ⅜".

2 - TODOS OS ELETRODUTOS DESTINADOS A ACONDICIONAMENTO DOS CONDUTORES DE ALIMENTAÇÃO DAS TOMADAS E EQUIPAMENTOS DEVERÃO SER OBRIGATORIAMENTE DE 1", EM CASOS ESPECÍFICOS ONDE A SEÇÃO DOS CONDUITES SERÃO MAIORES, ESTES SERÃO MARCADOS E DETALHADOS EM PROJETO.

DETALHE DE INSTALAÇÃO PAINEIS DE LED SOBREPOR
Sem escala

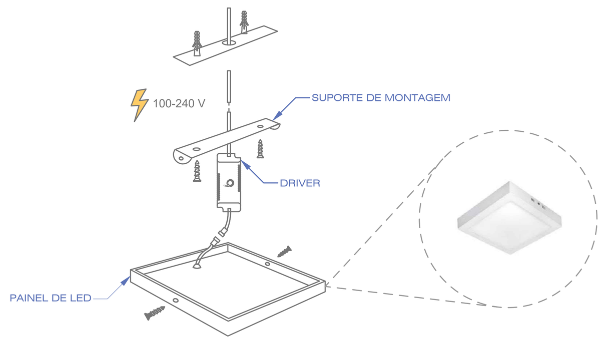

Datasheet

CÓDIGO	MODELO	CÓDIGO DE BARRAS	POTÊNCIA	FLUXO LUMINOSO	EFICIÊNCIA LUMINOSA	ÂNGULO DE ABERTURA	TEMPERATURA DE COR	DIMENSÕES (mm) A	B	C	EMB. COLETIVA
768130872	LED-PAINEL-ALU-SOBR-QUA-30-NE4000K-24W-BIV-NH1440	7899452009432	24W	1680 lm	70 lm/W	120°	6500K	300	300	40	20 un

NOTAS:

1 - TODOS OS PAINEIS DE LED SERÃO DE SOBREPOR COM CLASSE TENSÃO DE 100 A 240V, POTÊNCIA DE 24 WATTS E TEMPERATURA DE COR DE 6.500 KELVIN.

DETALHE TIPICO DA TUBULAÇÃO PARA ALIMENTAÇÃO DE TOMADAS EM MESAS
Sem escala

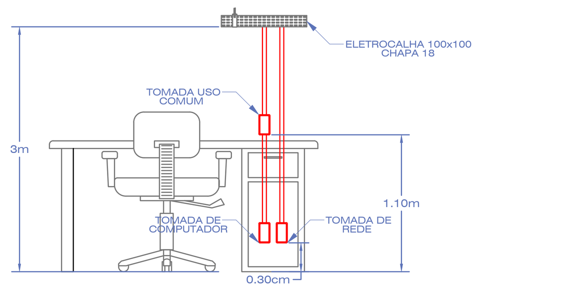

NOTAS:

1 - EM TODAS AS MESAS ONDE SERÃO COLOCADOS COMPUTADORES DEVERÃO SER INSTALADOS TOMADAS DE USO COMUM ACIMA DA BANCADA, TOMADA COM CIRCUITOS INDEPENDENTES PARA COMPUTADOR E TOMADAS RJ45.

CROQUI DE INSTALAÇÃO DA REGUA DE TOMADAS ACIMA DAS MACAS
Sem escala

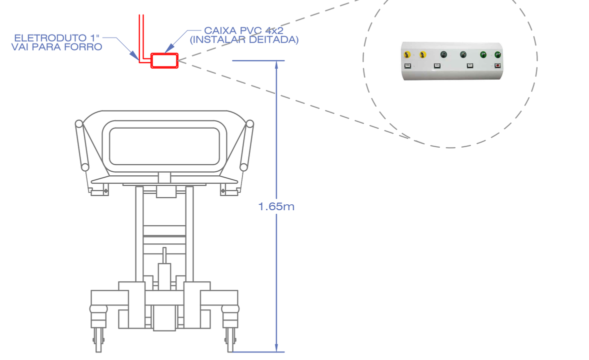

NOTAS:

1 - ACIMA DE TODAS AS MACAS DA SALA DE OBSERVAÇÃO, ENDOSCOPIA E COLONOSCOPIA SERÃO INSTALADOS REGUAS DE GASES E TOMADAS, CONFORME ILUSTRADO ACIMA.

2 - PARA ACONDICIONAMENTO DOS CONDUTORES DE ALIMENTAÇÃO SERÁ INSTALADO UM ELETRODUTO CORRUGADO DE PVC DE SEÇÃO MINIMA DE 1" ATÉ A CAIXA DE PVC 4x2 EMBUTIDA NA PAREDE INSTALADA A UMA ALTURA DE 1.65m DO PISO ACABADO.

3 - TODAS AS TOMADAS DA REGUAS SERÃO 220V, IDENTIFICADAS NA COR VERMELHA.

PLANILHA DE CARGA INSTALADA E DEMANDA - QDFL

Descrição das Cargas Instaladas	Quant. Pontos	Potência Indiv. (W)	Pot Ativa (Kw)	Tensão (V)	F.P	F.D (%)	Pot Aparente (Kva)	Demanda (Kva)	Corrente (A)	Nº de Fases	Cabo (mm²)	Proteção (A)
iluminação sala espera e circulação	14	32	448	127	0,92	0,72	487	351	3,83	M	2.5	16
tomada sala espera	6	100	600	127	0,92	0,72	652	470	5,14	M	2.5	20
iluminação consultório odontologico e ginecologico	12	32	384	127	0,73	0,72	526	379	4,14	M	2.5	16
tomada consultório odontológico	6	100	600	127	0,73	0,72	822	592	6,47	M	2.5	20
compressor odontológico	1	750	750	220	0,92	0,72	815	587	3,71	B	4	32
tomada consultório ginecologia	6	100	600	127	0,92	0,72	652	470	5,14	M	2.5	20
iluminação copa sala reuniões e almoxarifado	8	32	256	127	0,92	0,72	278	200	2,19	M	2.5	16
tomada copa	6	100	600	127	0,92	0,72	652	470	5,14	M	2.5	20
microondas copa	1	1.200	1.200	127	0,92	0,72	1.304	939	10,27	M	2.5	20
tomada sala reuniões	6	100	600	127	0,92	0,72	652	470	5,14	M	2.5	20
iluminação consultório e salas curativos	8	32	256	127	0,92	0,72	278	200	2,19	M	2.5	16
tomada consultório	6	100	600	127	0,92	0,72	652	470	5,14	M	2.5	20
tomada sala curativos	6	100	600	127	0,92	0,72	652	470	5,14	M	2.5	20
ilum sala inalação farmacia secretaria e pre consulta	10	32	320	127	0,92	0,72	348	250	2,74	M	2.5	16
tomada sala inalação e farmacia	6	100	600	127	0,92	0,72	652	470	5,14	M	2.5	20
tomada secreatraria	6	100	600	127	0,92	0,72	652	470	5,14	M	2.5	20

Potência Ativa (Kw)	Potência Aparente (Kva)	Potência Reativa (Kvar)	Corrente (A)	Demanda (Kva)	Corrente Demanda (A)	Seção Nominal (mm²)	Queda Tensão
9.014	9.798	33.926	25,71	7.255	20,67	25	0.89%

PLANILHA DE CARGA INSTALADA E DEMANDA - QDAC

Descrição das Cargas Instaladas	Quant. Pontos	Potência Indiv. (W)	Pot Ativa (Kw)	Tensão (V)	F.P	F.D (%)	Pot Aparente (Kva)	Demanda (Kva)	Corrente (A)	Nº de Fases	Cabo (mm²)	Proteção (A)
ar condicionado sala espera	1	1.630	1.630	220	0,92	0,72	1.772	1.276	8,05	B	4	25
ar condicionado sala vacina	1	1.063	1.063	220	0,92	0,72	1.155	832	5,25	B	4	25
ar condicionado consultório odontológico	1	1.630	1.630	220	0,92	0,72	1.772	1.276	8,05	B	2.5	20
ar condicionado consultório ginecológico	1	1.630	1.630	220	0,92	0,72	1.772	1.276	8,05	B	2.5	20
ar condicionado sala reuniões	1	1.063	1.063	220	0,92	0,72	1.155	832	5,25	B	2.5	20
ar condicionado consultório	1	1.063	1.063	220	0,92	0,72	1.155	832	5,25	B	2.5	20
ar condicionado curativos não contaminados	1	1.063	1.063	220	0,92	0,72	1.155	832	5,25	B	2.5	20
ar condicionado curativos contaminados	1	1.063	1.063	220	0,92	0,72	1.155	832	5,25	B	2.5	20
ar condicionado inalação	1	1.630	1.630	220	0,92	0,72	1.772	1.276	8,05	B	4	25
ar condicionado farmácia	1	1.063	1.063	220	0,92	0,72	1.155	832	5,25	B	2.5	20
ar condicionado secretaria	1	1.063	1.063	220	0,92	0,72	1.155	832	5,25	B	2.5	20

Potência Ativa (Kw)	Potência Aparente (Kva)	Potência Reativa (Kvar)	Corrente (A)	Demanda (Kva)	Corrente Demanda (A)	Seção Nominal (mm²)	Queda Tensão
16.971	18.447	33.926	48,41	13.309	37,91	25	0.89%

CROQUI DE LIGAÇÃO DE INTERRUPTORES PARALELOS E INTERMEDIÁRIOS
Sem escala

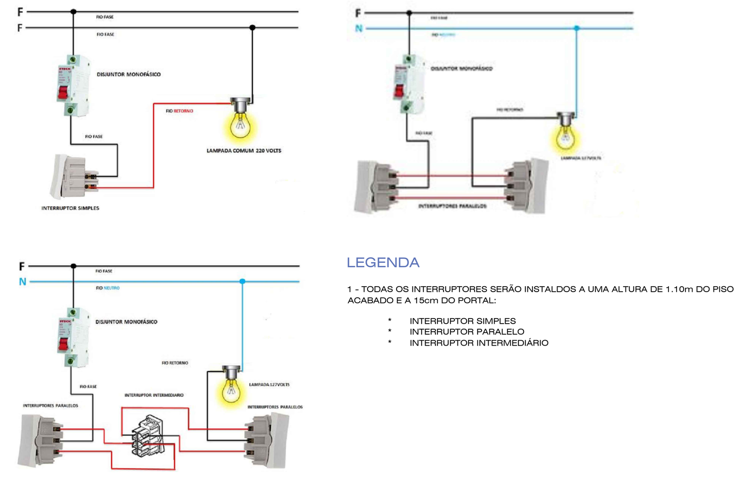

LEGENDA

1 - TODAS OS INTERRUPTORES SERÃO INSTALDOS A UMA ALTURA DE 1.10m DO PISO ACABADO E A 15cm DO PORTAL:

- INTERRUPTOR SIMPLES
- INTERRUPTOR PARALELO
- INTERRUPTOR INTERMEDIÁRIO

DETALHE COM CROQUI DE LIGAÇÃO DE TOMADAS 127 E 220 VOLTS
Sem escala

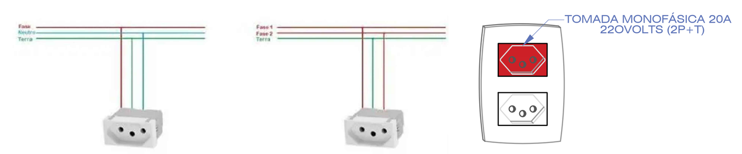

NOTAS:

1 - TODAS AS TOMADAS DA ÁREA ADMINISTRATIVA DEVERÃO SER DE 20A, INSTALADAS EM CAIXAS DE EMBUTIR 4x2 ONDE SERÃO INSTALADAS A ALTURA DE:

- TOMADA BAIXA 0.30cm
- TOMADA MÉDIA 1.10cm
- TOMADA ALTA 1.60cm

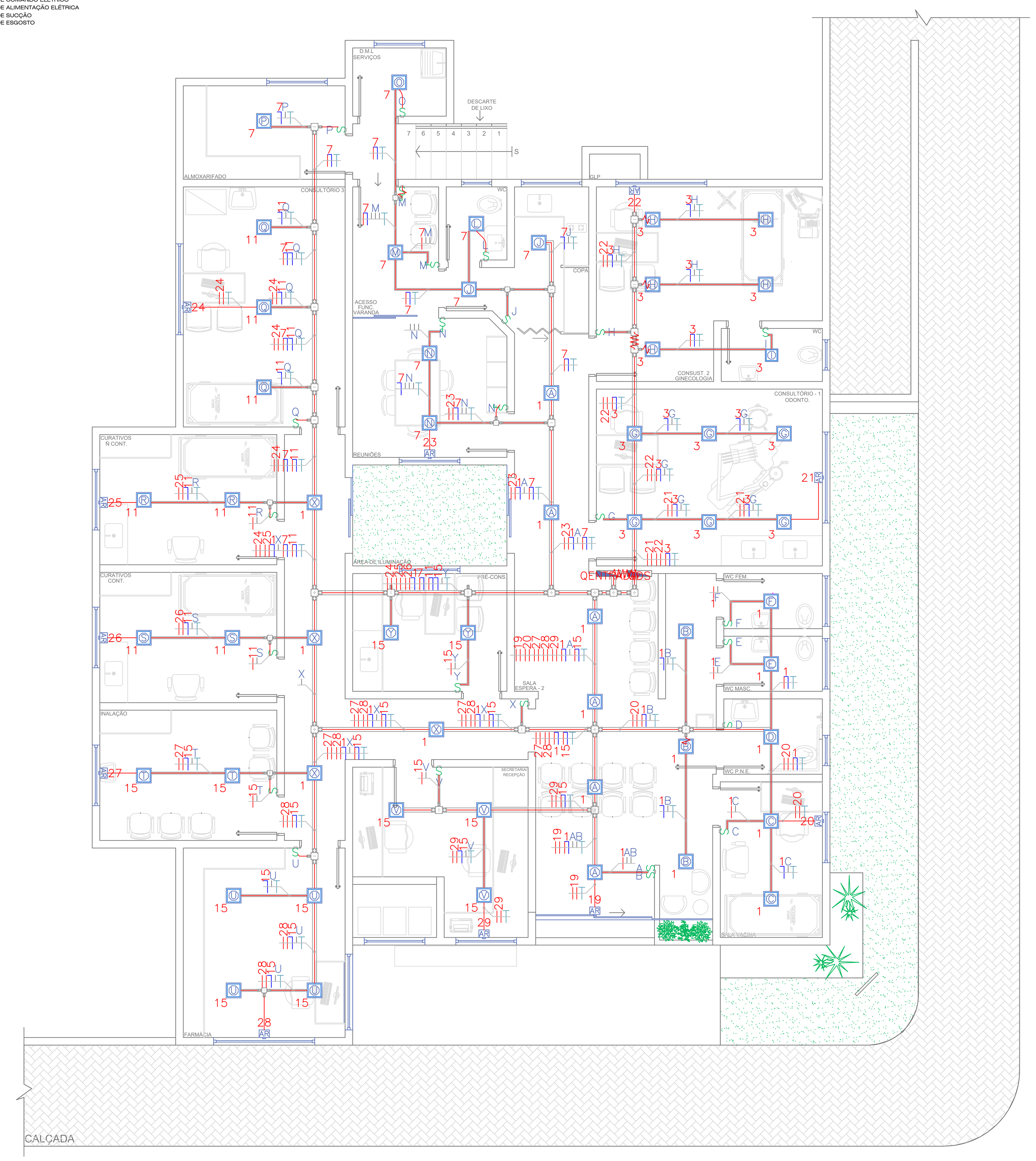

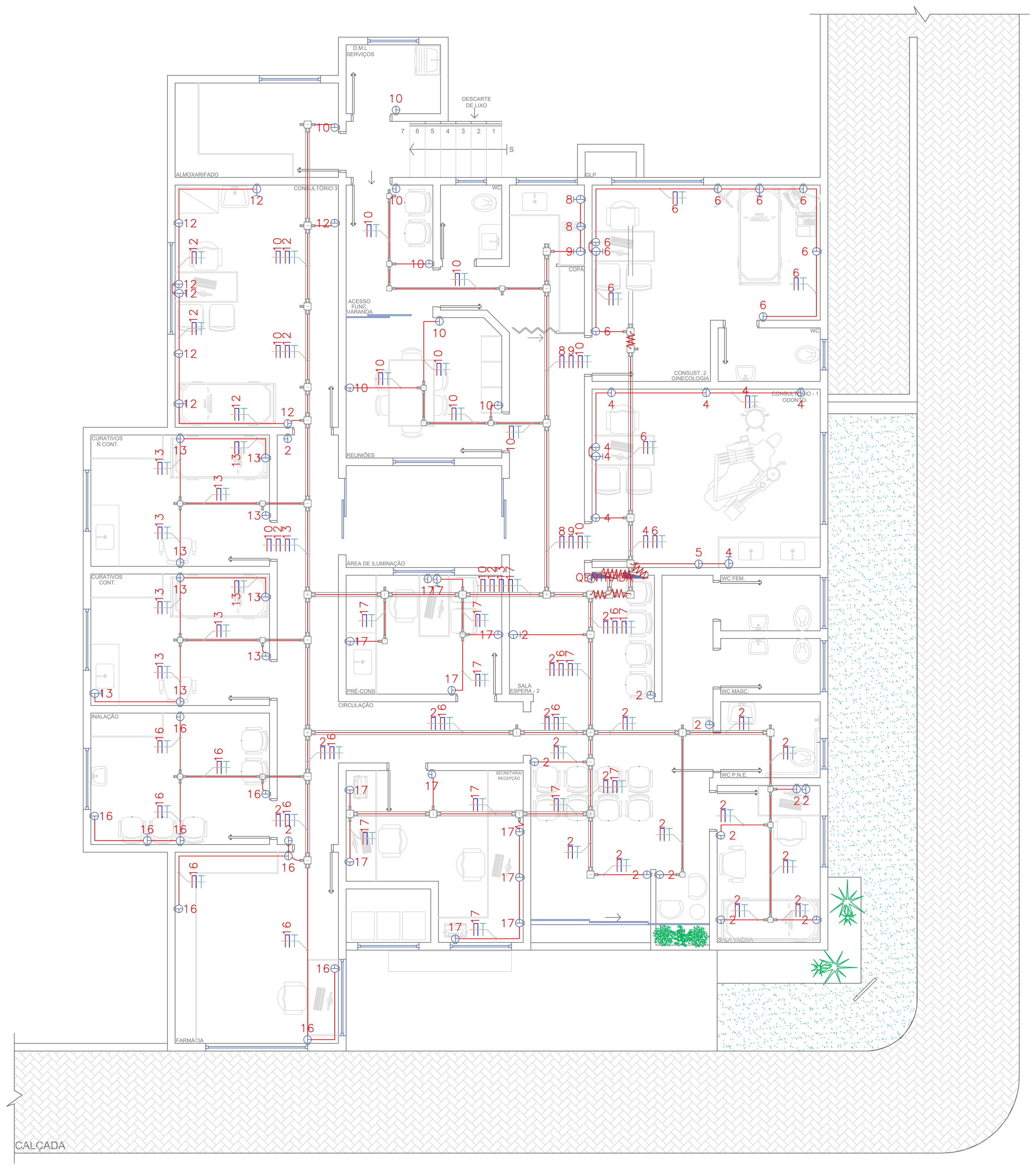

NOTAS:

TODO O PROJETO FOI ELABORADO COM EMBASAMENTO NAS NORMAS DA ABNT NBR-5410 "INSTALAÇÕES ELÉTRICAS DE BAIXA TENSÃO" ASSIM COMO TODAS AS SUAS REFERÊNCIAS NORMATIVAS, GARANTINDO A CONFIABILIDADE DO PROJETO APRESENTADO.

COMO REGRA FOI ADOTADO: CONDUTORES DE ALIMENTAÇÃO

- FASE - VERMELHO
- NEUTRO - AZUL
- TERRA - VERDE
- RETORNO - BRANCO

TODA A TUBULAÇÃO DE INTERLIGAÇÃO ENTRE AS CAIXAS DE PASSAGEM E DESCIDAS DOS QUADROS DE DISJUNTORES DEVERÃO TER SEÇÃO MINIMA DE 32mm² OU 1".

EM TODAS AS ÁREAS MOLHADAS COMO BANHEIROS E LAVANDERIA, DEVERÃO SER INSTALADOS TOMADAS DE 20A E DEMAIS ÁREAS TOMADAS DE 10A.

PARA CONSULTA DOS CONDUTORES DE ALIMENTAÇÃO DOS CIRCUITOS TERMINAIS, DEVERÁ SER CONSULTADO A PRANCHA DE DIAGRAGAS UNIFILIRES.

A SUBSTITUIÇÃO DE QUALQUER COMPONENTE ESPECIFICADO NO PROJETO ISENTARÁ O PROJETISTA DE QUAISQUER RESPONSABILIDADES, PORTANTO QUALQUER MUDANÇA NA INSTALAÇÃO DEVERÁ SER REPORTADA AO PROJETISTA RESPONSÁVEL.

PROJETO ELÉTRICO ILUMINAÇÃO E TOMADAS
ESCALA 1/50

MICHEL SCHOQUI MOREIRA:22761569881

Assinado de forma digital por MICHEL SCHOQUI MOREIRA:22761569881
Dados: 2024.03.07 14:14:39 -03'00'

PREFEITURA DE DIVINOLÂNDIA

PREFEITURA MUNICIPAL DE DIVINOLÂNDIA
CNPJ - 46.435.921/0001-88

MICHEL SCHOQUI
CREA - 5063417127

PROJETO ELÉTRICO ILUMINAÇÃO E TOMADAS

insight ENGENHARIA
Soluções elétricas inteligentes para sua obra

OCUPAÇÃO: COMERCIAL	CLASSIFICAÇÃO: BT	NORMAS: NBR-5410	CATEGORIA: B1

LOCAL: RUA XV DE NOVEMBRO N°261 - CENTRO DIVINOLÂNDIA
PROPRIETÁRIO E RESPONSÁVEL PELO USO: UNIDADE BÁSICA DE SAÚDE SANTO ANTÔNIO
ENGENHEIRO ELETRICISTA: MICHEL SCHOQUI MOREIRA - CREA 5063417127

DADOS:
ÁREA CONSTRUIDA..................1.030,59m²
ÁREA AMPLIAÇÃO....................126,66m²

ART: XXXXXXXXXXXXXXXXXXXXXXXX | ÁREA CONSTRUIDA: 1.157m² | ESCALA: INDICADA | DATA: MARÇO 2024

FOLHA Nº 02 04

RUA PROFESSOR VENÂNCIO FILHO N°598 - VILA PEREIRA - SÃO JOSÉ DO RIO PARDO - SP
CEP 13720-000 FONES (19) 3608-4879 / 98137-7938 / 98171-0077
SCHOQUI@GMAIL.COM